IT EN

rovatti pompe
Products you can rely on

# Elettropompe sommergibili per acque cariche
## Waste water electric submersible pumps

Impianti di depurazione
Trattamento acque
Raccolta acque meteoriche
Impianti zootecnici

Treatment plants
Water treatment
Storm water collecting
Livestock systems

# RHM Girante monocanale
Single-channel impeller

## Elevata efficienza
Girante monocanale per elevata efficienza e grande passaggio di corpi solidi.

## High efficiency
Single-channel impeller for high efficiency and great solid passage.

**Dati generali** - General data

| Pompa<br>Pump | Portata max.<br>Capacity max. | | Prevalenza max.<br>Head max. | | Potenza max.<br>Power max. |
|---|---|---|---|---|---|
| | [m³/h] | *[US.gpm]* | [m] | *[ft]* | [kW] |
| RH65M | 80 | *350* | 29 | *95* | 2,8 |
| RH80M | 140 | *615* | 48 | *157* | 11,5 |
| RH100M | 210 | *925* | 20 | *66* | 5,2 |

# RHV Girante Vortex
Vortex impeller

## Anti-intasamento
Girante vortex di tipo arretrato per il massimo passaggio di corpi solidi.

## Non-clogging
Recessed vortex impeller for maximum solid passage.

**Dati generali** - General data

| Pompa<br>Pump | Portata max.<br>Capacity max. | | Prevalenza max.<br>Head max. | | Potenza max.<br>Power max. |
|---|---|---|---|---|---|
| | [m³/h] | *[US.gpm]* | [m] | *[ft]* | [kW] |
| RH65V | 85 | *375* | 18 | *60* | 3,2 |
| RH80V | 130 | *570* | 17 | *56* | 5,2 |
| RH100V | 200 | *880* | 20 | *66* | 9,5 |

# HS Leggera
Light weight

## Leggera
Pompa compatte per il drenaggio di liquidi con piccoli solidi in sospensione.

## Light weight
Compact pumps for drainage of liquids with small solid in suspension.

**Dati generali** - General data

| Pompa<br>Pump | Portata max.<br>Capacity max. | | Prevalenza max.<br>Head max. | | Potenza max.<br>Power max. |
|---|---|---|---|---|---|
| | [m³/h] | *[US.gpm]* | [m] | *[ft]* | [kW] |
| HS | 50 | *220* | 20 | *65* | 2,2 |

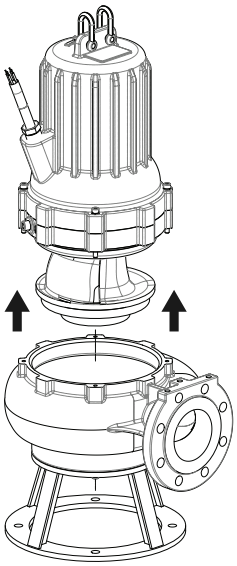

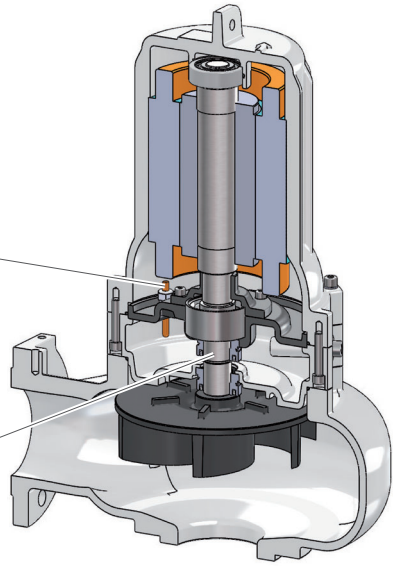


I modelli delle serie RHM, RHV e HS soddisfano numerose combinazioni di portata e prevalenza, differenti esigenze di funzionamento per una grande varietà di impieghi da quelli domestici a quelli industriali.

RHM, RHV and HS models meet many flow and head combinations, different operating needs for a wide variety of applications from domestic to industrial.

## Massima affidabilità

I motori elettrici ed i cuscinetti a sfera sono ampiamente dimensionati anche per gli impieghi più gravosi.
L'albero in acciaio inossidabile è progettato con un elevato fattore di sicurezza per minimizzare le deformazioni flessionali e quindi aumentare la durata dei componenti di usura e della tenuta meccanica.

## Maximum reliability

Electric motors and ball bearings are generously sized even for the most demanding applications.
The stainless steel shaft is designed with high safety factor to minimize bending deformations and therefore increase the wearing components and mechanical seal life.

## Dispositivi di protezione

Su tutti i motori elettrici è installata di serie la protezione termica.
I modelli RHM e RHV sono dotati di doppia tenuta meccanica con camera olio intermedia e sonda di controllo infiltrazioni.

## Protection devices

Thermal protection is installed as standard on all electric motors.
RHM and RHV models are equipped with double mechanical seal with intermediate oil chamber and seal probe.

## Semplice manutenzione

La soluzione costruttiva con montaggio verticale semplifica ogni attività di manutenzione. Il corpo pompa dei modelli RHM e RHV può essere facilmente estratto senza rimuovere la girante dall'unità motore.

## Easy maintenance

The vertical mounting design allows easier maintenance operations. The pump body of RHM and RHV models can be detached without removing the impeller from the motor unit.

Le serie RHM, RHV e HS sono la soluzione sicura contro il rischio di intasamento negli impianti di depurazione e trattamento acque, per sistemi di raccolta delle acque meteoriche e per gli impianti zootecnici.

RHM, RHV and HS series are the safe solution against the risk of clogging in wastewater and water treatment plants, storm water collecting and livestock systems.

rovatti pompe

Team you can rely on

## La forza di un Gruppo nel mondo

Fin dal 1952 Rovatti Pompe produce, sviluppa e distribuisce pompe centrifughe di superficie e di profondità continuando ad affermarsi come azienda leader a livello globale.

La vastissima gamma di pompe centrifughe, la consolidata esperienza acquisita sul campo ed il continuo perfezionamento della qualità produttiva riassumono le potenzialità che l'azienda mette a disposizione dei propri clienti.

Qualità e innovazione rappresentano lo spirito di tutte le scelte Rovatti Pompe: mentre un attivo programma di ricerca si concentra su innovazioni tecnologiche e rispetto dell'ambiente, lo studio di nuovi processi produttivi, lo sviluppo di soluzioni costruttive all'avanguardia e l'impiego di nuovi materiali permettono di migliorare progressivamente l'efficienza, l'affidabilità e la manutenzione di tutte le pompe Rovatti.
Il valore aggiunto di ogni collaboratore completa infine la forza motrice dell'intero gruppo Rovatti.

## A powerful team in the world

Since 1952 Rovatti Pompe manufactures, develops and distributes centrifugal pumps for submersible and surface installations constantly asserting itself as a global leader.

The wide range of centrifugal pumps produced, the well-established experience in the field and the continuous production quality improvement summarize the potential fielded by the Company.

While an active research and development program focuses on technological innovations and environmental impact, the design of new production processes, the development of advanced technical solutions and the use of new materials allow the Company to steadily improve the efficiency, reliability and maintenance of all products.

The value of the employees finally complete the driving force behind the entire Rovatti group.

HEADQUARTERS

2000 DIVISION

IPERSOM DIVISION

MANAGEMENT SYSTEM CERTIFICATION DNV ISO 9001 · ISO 14001

HEADQUARTERS:
42042 FABBRICO (REGGIO EMILIA)
ITALY
Tel +39 0522 66 50 00
Fax +39 0522 66 50 20
info@rovatti.it
www.rovatti.it

2000 DIVISION:
42047 ROLO (REGGIO EMILIA)
ITALY
Tel +39 0522 66 72 17 / 0522 66 72 25
Fax +39 0522 66 09 79
info@rovatti.it
www.rovatti.it

IPERSOM DIVISION:
42042 FABBRICO (REGGIO EMILIA)
ITALY
Tel +39 0522 66 08 15
Fax +39 0522 66 02 70
info@rovatti.it
www.rovatti.it

BR_IG_RHM-RHV-HS_2507